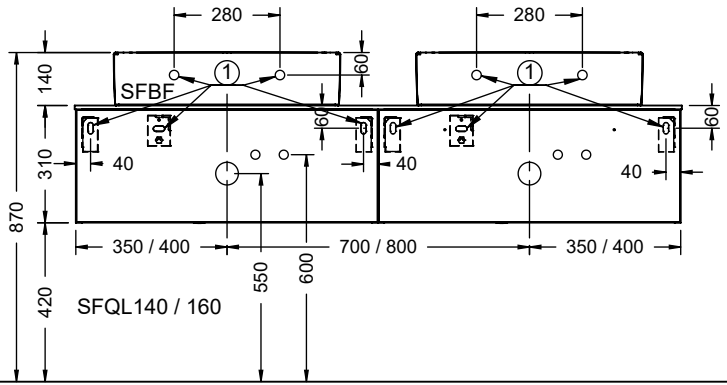
280
280
140
60
SFBF
1
1
60
60
310
40
40
40
870
350 / 400
700 / 800
350 / 400
550
600
420
SFQL140 / 160